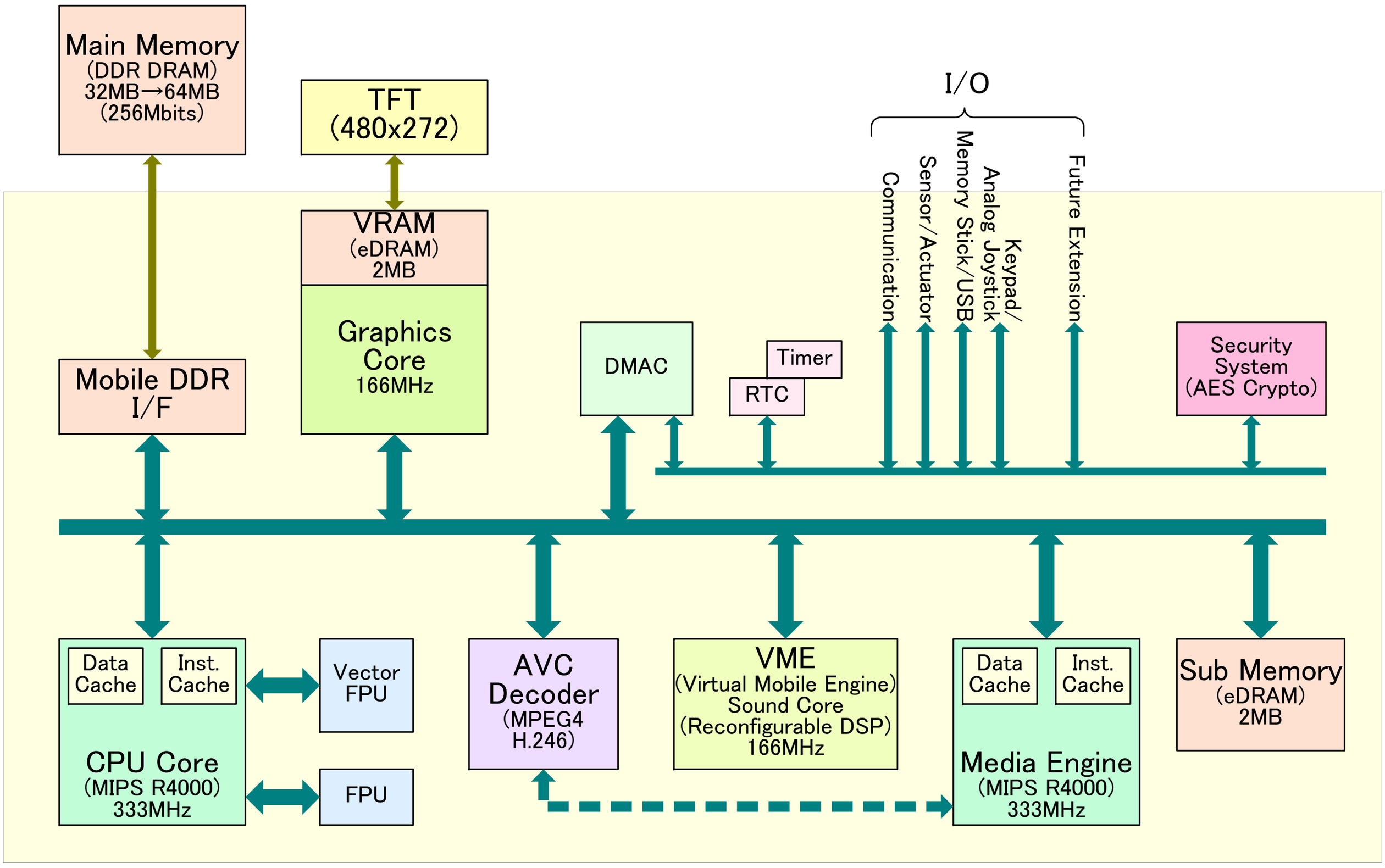PSP Chip Block Diagram（一部推定）